Опис

Консольний насос фекальный VDPT-DI 100-315D/18,5-4 18.5 kw 1450 RPM (D)

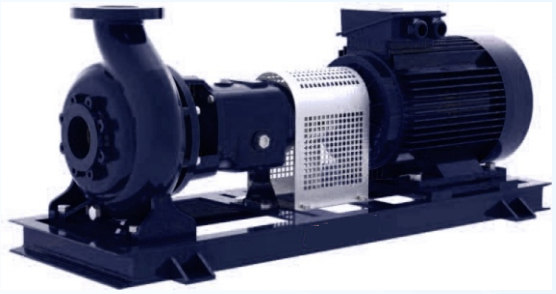

Сфери застосування

Водоочисні споруди
Передача затопленої води
Рідини, що містять мул, волокнисті та тверді частинки
Побутові та промислові стічні води
Активований мул

Специфікація дизайну

Завдяки спеціальним конструкціям робочого колеса ця серія використовується в різних галузях, і залежно від структури робочого колеса можна перекачувати відходи різного типу.

Насоси серії EnduroPro виготовлені за допомогою сучасного лиття і технологію виготовлення можна виготовити з різних матеріалів відповідно до сфер їхнього застосування та попиту замовника.

Завдяки задній висувній конструкції обертові частини насоса передбачено змінювати для технічного обслуговування та ремонту, не знімаючи всмоктувальну та нагнітальну лінії.

Можливі різні варіанти збірки - моноблок, муфта, ремінний привід і вертикальна збірка.

Для підвищення мобільності та захисту насоса доступні різні варіанти аксесуарів - стаціонарна шафа, мобільна шафа, а також варіанти збірки причепа.

Розвантажувальні фланці завдяки знімній опорній лапці можна перенаправляти вліво, вправо або вгору.

Технічні дані

Фланці нагнітальні	DN 80 - DN 300 (PN 10 - PN16)
Робочий тиск	10 бар
Діапазон витрати (Q)	: 20 - 1500 м³/год
Дальність польоту (Hm)	: 10 - 50 m
Діапазон швидкостей	: 1000 - 3600 об/хв

Типи крильчаток, що використовуються в серії:

Вихрові робочі колеса (тип X): У цьому типі робочих коліс передача рідини забезпечується вихровим рухом перед робочим колесом. Рідина подається передачею до нагнітального фланця за рахунок зменшеного контакту з робочим колесом. Ці типи робочих коліс придатні для перекачування рідин, що містять довгі волокна (волосся, нитки тощо), дрібні тверді частинки, а також містять певну кількість газоподібних речовин або повітря.

-Решітчасті стічні - Активований мул
- Паводкові води - промислові стічні води
-Механічно очищені стічні води

Двоканальні робочі колеса (тип D): Ці типи робочих коліс призначені для рідин, що містять до певного розміру мул і тверді частинки, але не містять волокон, газоподібних речовин або повітря. Його симетрична конструкція забезпечує збалансовану роботу без вібрації.

-Решітчасті стічні води - Активований мул
- Паводкові води - промислові стічні води
-Механічно очищені стічні води

Напіввідкриті робочі колеса (тип D): ці типи робочих коліс, що встановлюються на насосі розміром DN300, призначені для рідин, що містять до певної величини мул і тверді частинки, але не містять клітковину, газоподібний газ і повітря. Конструкція робочого колеса гарантує, що тверді частинки не засмічуватимуться під час подачі стічних вод.

-Решітчасті стічні - Активований мул
- Паводкові води - промислові стічні води
-Механічно очищені стічні води

Результати розрахунку

Консольний насос фекальный VDPT-DI 100-315D/18,5-4 18.5 kw 1450 RPM (D)

Специфікація робочих даних

Перекачуване середовище	ВОДА		Номінальна витрата	100	м³/г
			Тиск	26.71	од
Фіксовані частини			Геодезична висота	0	m
Вид					m
Вміст твердих частинок0у			відсоткахРозміщуваний кавітаційний запас		m
pH			Тиск на в ході	0	кПа
Температура	20	°C	Висота над рівнем моря	100	m
Щільність	998.3	kg/m³	Max. робочий тиск	336	кПа
Кінематич. в'язкість	1.005	мм²/с	Max. перепад тиску	336	кПа
Тиск парів	2.34	кПа			

Насос

Виробник Тип	VINAR		Тип робочого колеса		
насосів Розмір	VDPT-DI		Конструкція робочого колеса		
Конструктивний тип			Робоче колесо		
Самовсмоктувальний			Max. призначений	328	мм
	☒ ТАК			300	мм
Число обертів	1455	1/хв	Мін.	243	мм
Число ступенів	1		Подача		
Всмоктування.п			Номінал	166	м³/г
атрубок	PN10		Номінал	341	од
Номінальний тиск	DN100		Max.	0	м³/г
Номінальний діаметр	DN100		Мін. Напір		од
Стандарт	DIN		Номінал	22.6	м³/г
Напірн.патрубок			Мін.	5.84	од
Номінальний тиск	PN10		Макс.	34.3	м³/г
Номінальний діаметр	DN100		Нульовий напір	34.3	од
Стандарт	DN100				
	DIN				m
					m
					m
					m
					m
					m
Потужність на в алу	12.8	кВт	NPSH3	1.62	m
Max. Потужність на в алу	21.7	кВт	ККД	56	%

Електродвигун

Виробник /Тип	18,5 КВТ-1455 ОБ/ХВ / 180 М	
Конструктивний	типIE3 / 50 Hz / З'єднання полюсів С2 ерия	
Потужність	18.5	кВт
Ел. Напруга	3~ 400	V
Число обертів	1455	1/хв
Ел. сила струму	34.5	A
Розмір	180M	
Ступінь захисту	IP 55	
Вид захисту		
Вибуховий захист		

Муфта

Виробник /Тип		
Розбірна довжина		мм
Розмір		

Матеріали

Насос		Ущільнення в ала	М'яка упаковка ка
Корпус насоса	GJL-250 (GG25)	Код матеріалу	
Робоче колесо	GJL-250 (GG25)		
Вал	A 276 тип 420 (X20Cr13)		

Характеристики

Консольний насос фекальный VDPT-DI 100-315D/18,5-4 18.5 kw 1450 RPM (D)

Робочі характеристики залежать відВ:ода; 20°C; 998.3kg/m³; 1.005mm²/s

Напрямок обертанняПяо годинниковою стрілкою зі сторони

Характеристики насоса у відповідності з ISO 9906 2B

Перекачуване середовище	Вода		Номінальна витрата	100	м³/год
Температура	20	°C	Тиск	26.71	m
Щільність	998.3	кг/м³	Потужність на в алу	12.8	кВт
Кінематич. в'язкість	1.005	мм²/с	Число обертів	1455	1/хв
Тиск парів	2.34	кПа	NPSH3	1.62	m
Робоче колесо	300	мм	ККД	56	%

VDPT-DI

Короткий опис насоса

Консольний насос фекальный VDPT-DI 100-315D/18,5-4 18.5 kw 1450 RPM (D)

Характеристики

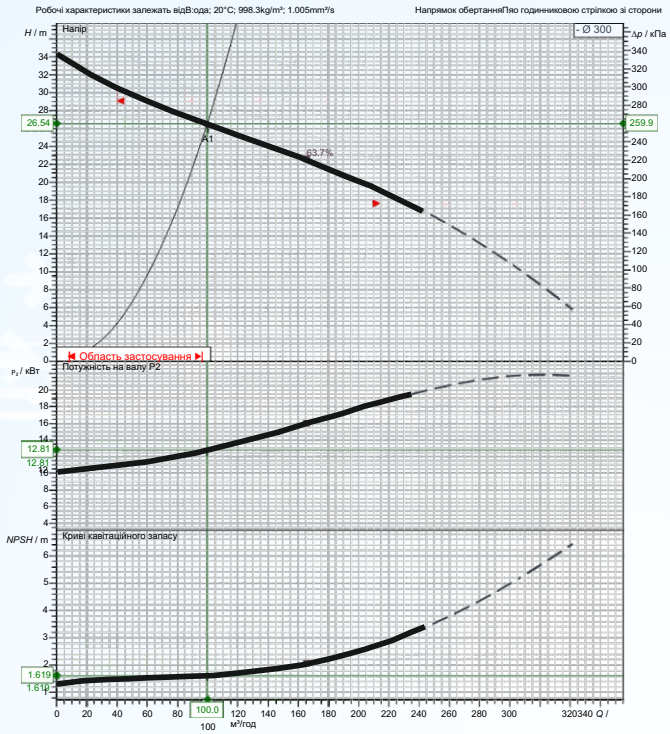

Характеристики насоса у відповідності з ISO 9906 2B

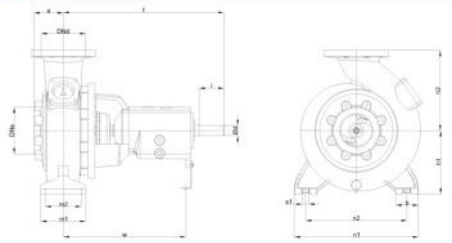

Насос

Виробник Тип	VINAR
насосів	VDPT-DI
Конструктивний тип	
Всмоктування.патрубок	
Номінальний тиск ленPiNe10	
Номінальний діамеDт pN100 Номінальний діамеDт pN100	
Стандарт	DIN
Напірн.патрубок	
Номінальний тиск ленPiNe10	
Номінальний діаMeDт	
pN100	
Стандарт	DIN

Специфікація робочих даних

Перекачуване середовищеВдоада

Температура	20	°C
Щільність	998.3	кг/м³
Кінематич. в'язкість	1.005	мм²/с
Тиск парів	2.34	кПа
Номінальна витрата	100	м³/год
Неон	26.71	m
Потужність на в	12.8	кВт
алу Число обертів	1455	1/хв
NPSH3	1.62	m
ККД	56	%
Робоче колесо	300	мм

Електродвигун

Виробник /Тип	18,5 КВТ-1455 ОБ/ХВ / 180 М

Конструктивний типIE3 / 50 Hz / З'єднання полюсів 2

Потужність	18.5	кВт
Число обертів	1455	1/хв
Ел. Напруга	3~ 400	V
Ел. сила струму	34.5	A
Ступінь захисту	IP 55	

Матеріали

Ущільнення в ала	М'яка упаковка
Код матеріалу	ка

Корпус насоса	GJL-250 (GG25)
Робоче колесо	GJL-250 (GG25)
Вал	A 276 тип 420 (X20Cr13)

Розміри	m m m		
a	130	s1	18
b	80	W	540
f	715		
h1	300		
h2	355		
l	95		
m1	180		
m2	110		
n1	470		
n2	400		
Ød	42		

Розміри насоса

Консольний насос фекальный VDPT-DI 100-315D/18,5-4 18.5 kw 1450 RPM (D)

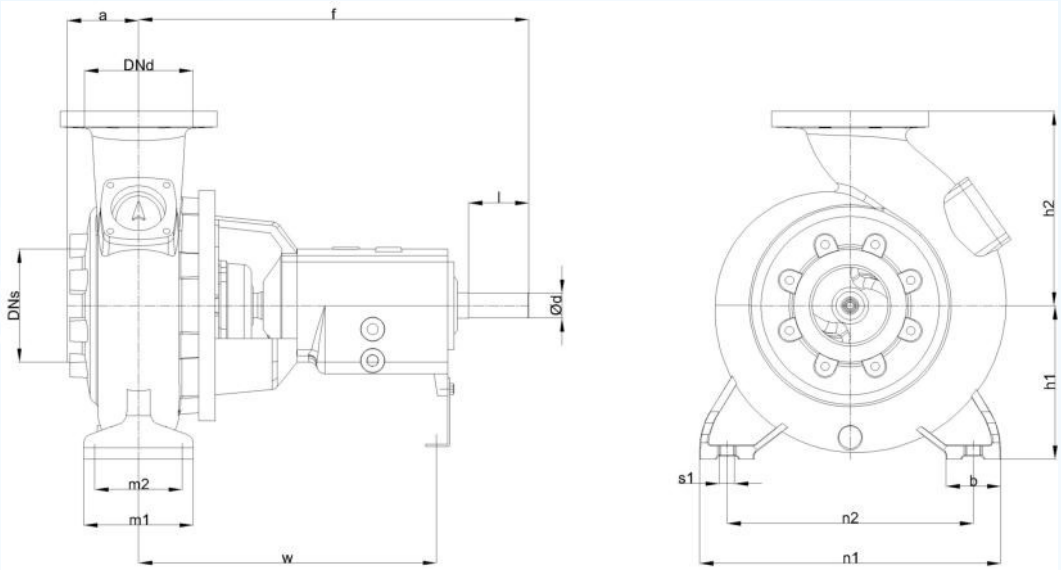

мірит m m	Роз
a	130
b	80
f	715
h1	300
h2	355
l	95
m1	180
m2	110
n1	470
n2	400
Ød	42
s1	18
W	540

Приєднання

Всмоктування	Напірн.патрубок
Всмоктувальний	DN100
патрубок DN100	PN10
PN10	

Характеристики двигуна

дані мотора

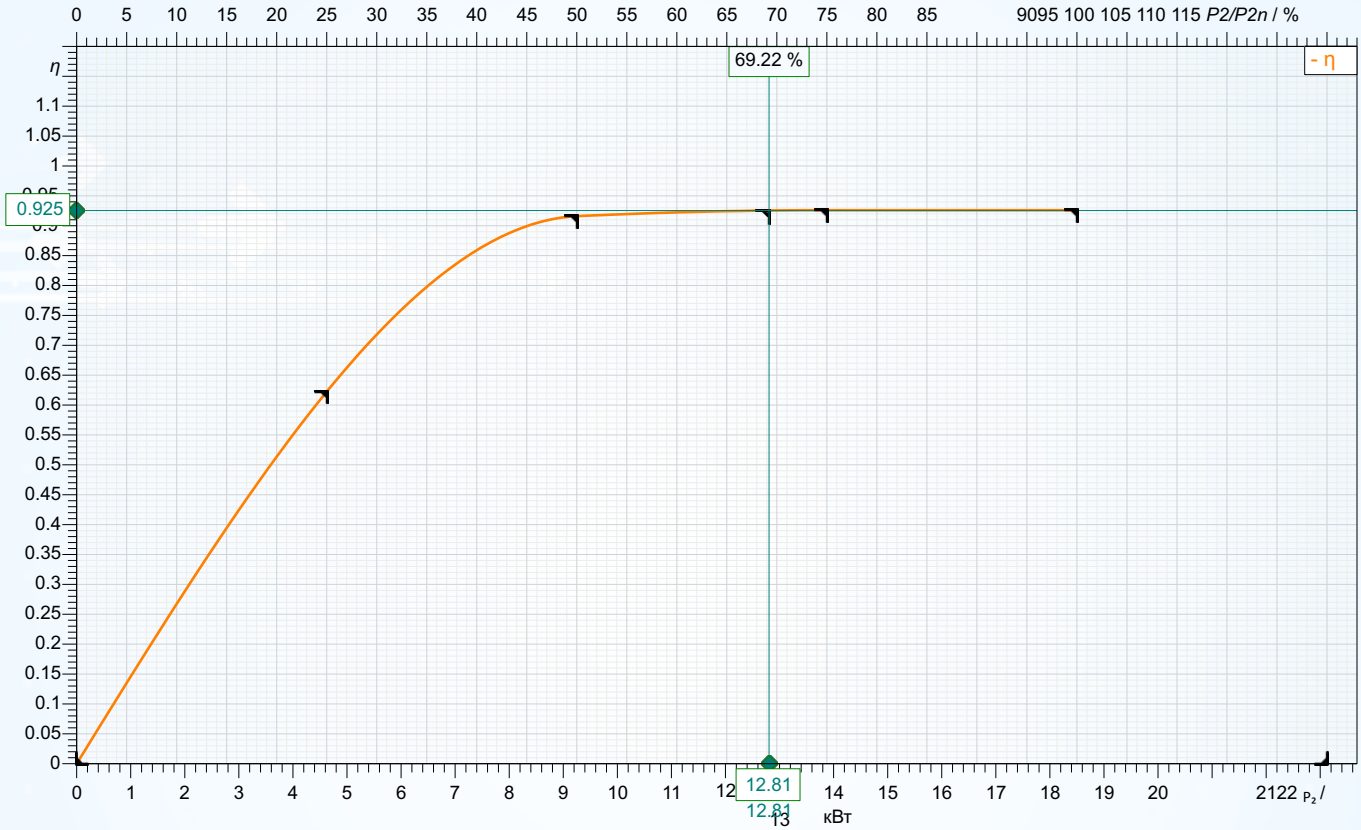

Символ	е завантажений	25 %	50 %	75 %	100 %	125 %
P_2 / кВт	0	4.625	9.25	13.88	18.5	
P_1 / кВт		7.43	10.1	14.98	19.98	
η / %	0	62.24	91.6	92.6	92.6	

Електродвигун

Виробник /Тип	18,5 КВТ-1455 ОБ/ХВ / 180 М		Ступінь захисту	IP 55
Конструктивний тип	IE3 / 50 Hz / З'єднання полюсів		В2 ід захисту	
Потужність	18.5	кВт	Вибуховий захист	
Ел. Напруга	3~ 400	V	Сервісний фактор	1.15
Число полюсів	4		Пусковий струм	
Число обертів	1455	1/хв	Пусковий момент	
Ел. сила струму	34.5	A	Момент інерції	
Коефіцієнт потужності	0.84		Число пусків на годину	
Розмір	180M		Момент вимірювання	120 Нм
Клас енергоефективності	IE3		Клас ізоляції	F (155C°)

VDPT-DI

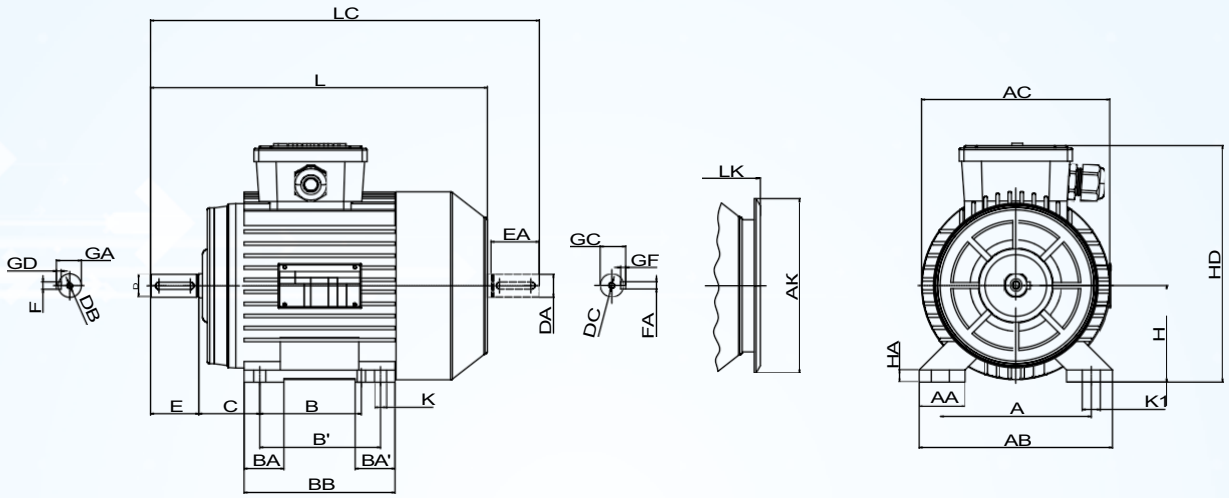

Розміри	m m m		
A	279	E	110
AA	68	EA	110
AB	354	FAxGF	14X9
AC	348	FxGD	14X9
AK	303	GA	51.5
B	241	GC	51.5
B'	279	H	180
BA	57	HA	24
BA'	85	HD	421
BB	319	K	15
C	121	L	657
D	48	LC	773
DA	48	LK	714
DB	M16		
DC	M16		

VDPT-DI

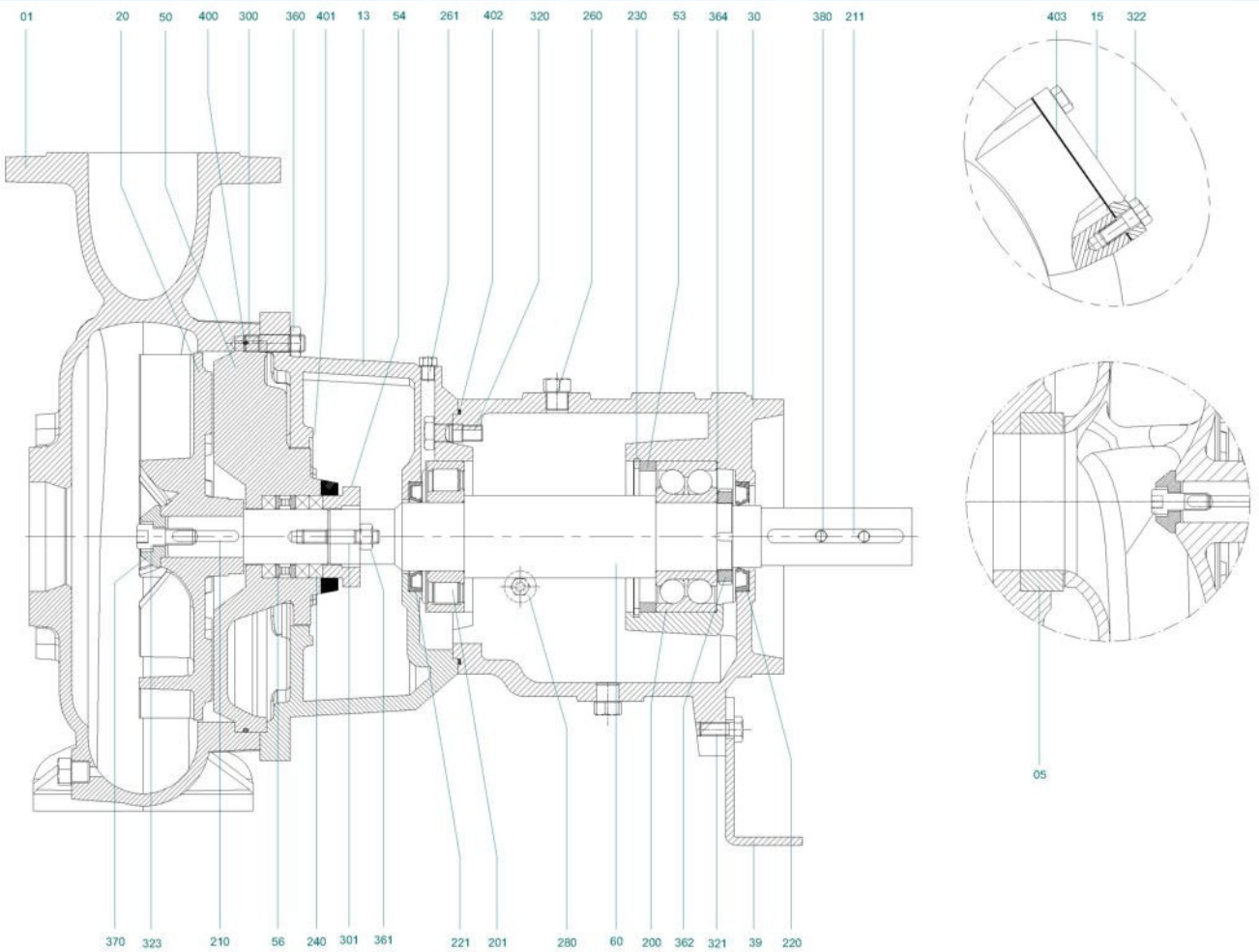

Part No	Назва частини	Part No	Назва частини	Part No	Назва частини
1	Корпус насоса	201	Циліндричний роликовий підшипник	321	Болт
5	Носити кільце	210	Ключ крильчатки	322	Болт
13	Внутрішній підшипник	211	Ключ	323	Болт з шестигранною головкою
15	Покличка з ручним отвором	220	Масляна прокладка (сторона двигуна)	360	Горіх
20	Крильчатка	221	Масляна прокладка (сторона насоса)	361	Горіх
30	Корпус підшипника (рідкий)	230	Сегмент	362	Запобіжна гайка (права)
39	Опорна ніжка	240	Софт пакування	364	Безпечний листовий метал
50	Коробка для фарбування	260	Штепсельна вилка	370	Штамп робочого колеса
53	Втулка підшипника	261	Штепсельна вилка	380	Установчий гвинт
54	Сальник	280	Заглушка для зливу масла	400	Ущільнювальне кільце
56	Кільце-ліхтарик	300	Жеребець	401	Ущільнювальне кільце
60	Shaf t	301	Шпилька ущільнення	402	Ущільнювальне кільце
200	Кутовий контактний підшипник	320	Болт	403	Прокладка

VDPT-DI

Каталог запчастин

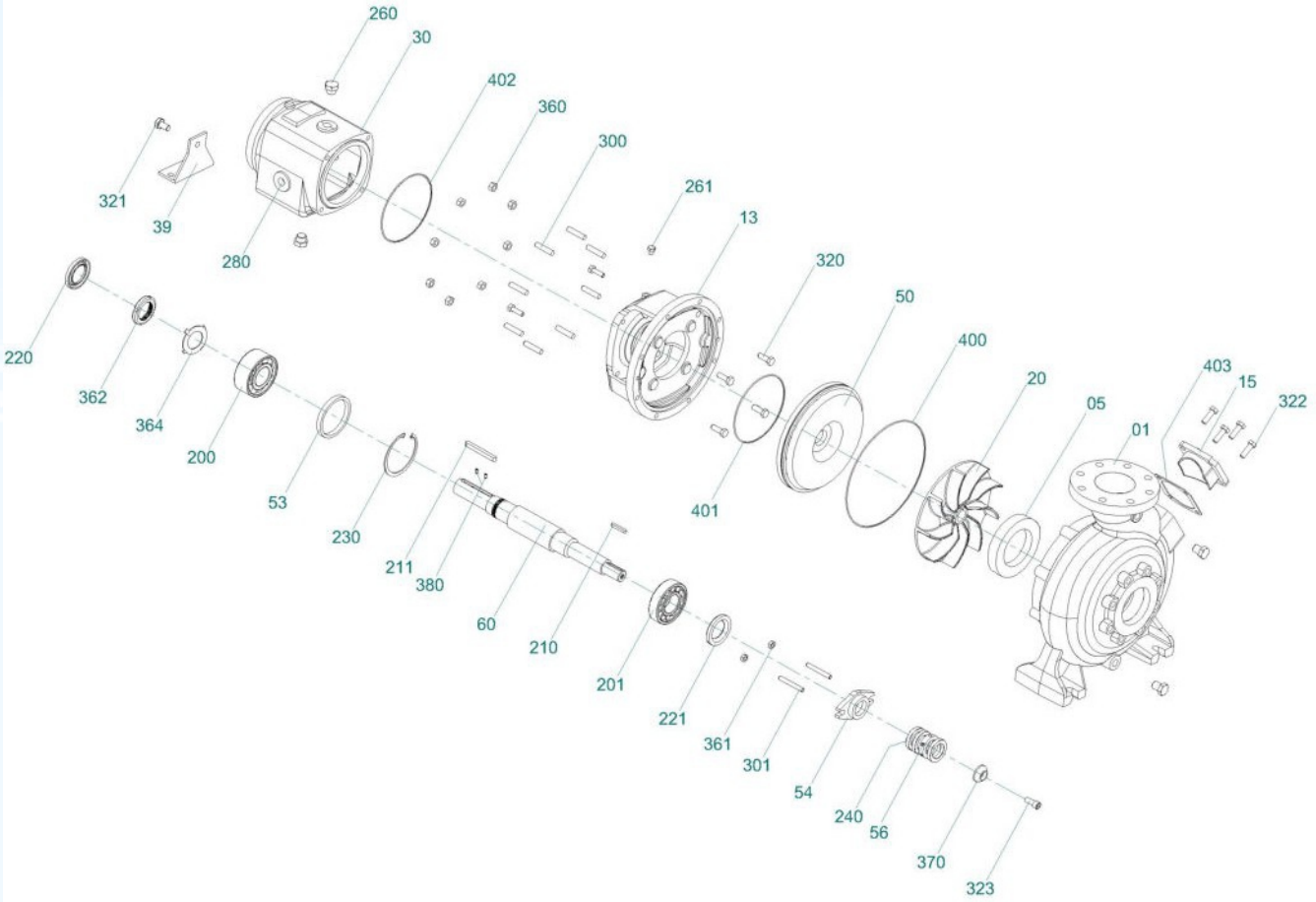

Part No	Назва частини	Part No	Назва частини	Part No	Назва частини
1	Корпус насоса	201	Циліндричний роликовий підшипник	321	Болт
5	Носити кільце	210	Ключ крильчатки	322	Болт
13	Внутрішній підшипник	211	Ключ	323	Болт з шестигранною головкою
15	Покличка з ручним отвором	220	Масляна прокладка (сторона двигуна)	360	Горіх
20	Крильчатка	221	Масляна прокладка (сторона насоса)	361	Горіх
30	Корпус підшипника (рідкий)	230	Сегмент	362	Запобіжна гайка (права)
39	Опорна ніжка	240	Софт пакування	364	Безпечний листовий метал
50	Коробка для фарбування	260	Штепсельна вилка	370	Штамп робочого колеса
53	Втулка підшипника	261	Штепсельна вилка	380	Установчий гвинт
54	Сальник	280	Заглушка для зливу масла	400	Ущільнювальне кільце
56	Кільце-ліхтарик	300	Жеребець	401	Ущільнювальне кільце
60	Shaf t	301	Шпилька ущільнення	402	Ущільнювальне кільце
200	Кутовий контактний підшипник	320	Болт	403	Прокладка