VSCE 250-315

Сфери застосування

Водопостачання та бустерні станції.
Зрошення, верхнє зрошення.
Дренажні станції.
Електростанції.
Системи промислового водопостачання. Протипожежні системи.
Морські застосування.
Загальне застосування на нафтопереробних заводах.

Специфікація дизайну

Одноступінчасті насоси з осевим розділеним корпусом з подвійним входом і радіальним робочим колесом. Закрите робоче колесо з подвійним входом має гідравлічну компенсацію тяги.

Низький корпус має рядну конструкцію, всмоктувальні та розрядні форсунки знаходяться на одній лінії. Верхній корпус є самовирівнювальним і легко монтується.

Завдяки крильчатці з подвійним всмоктуванням зменшуються значення NPSH, а завдяки крильчатці з подвійним всмоктуванням можна досягти високої тривалості всмоктування. Можна застосувати дві різні конструкції:

Довга конструкція вала: для м'якої пакувальної сальникової коробки довжина вала насоса більша. У цій конструкції також можна використовувати механічне ущільнення.

Коротка конструкція вала: для застосувань із механічним ущільненням довжину вала можна зменшити. Тому доступні компактні та жорсткі насоси.

Насос і двигун - це окремі компоненти, з'єднані між собою за допомогою гнучкого з'єднання і кріплення на опорній плиті. Також можливе з'єднання насоса з дизельним двигуном.

Технічні дані

Фланець всмоктування: DN80 - DN500
Фланець нагнітання : DN65 - DN500Робочий тиск 16 - 20 бар
Діапазон температур До 110°C
Діапазон швидкостей: 960 - 3500 об/хв.
Діапазонпотоку 30 - 4000 м³/год Діапазон напору : 15 - 180 м

VSCE 250-315

Специфікація робочих даних

Перекачуване середовище:	ВОДА		Номінальна витрата	650	м³/г
			Тиск	26	м
Фіксовані частини			Геодезична висота	0	м
Вид					м
Вміст твердих речовин0у			відсоткахРозміщуваний кавітаційний запас		м
pH			Тиск на в ході	0	кПа
Температура	20	°C	Висота над рівнем моря	100	m
Щільність	998.3	kg/m³	Max. робочий тиск	282	кПа
Кінематич. в'язкість	1.005	мм²/с	Max. перепад тиску	282	кПа
Тиск парів	2.34	кПа			

Насос

Виробник	VINAR		Тип робочого колеса		
Тип насосів	VSCE 250-315		Конструкція робочого колеса		
Конструктивний тип	Двостороннього входу		Робоче колесо		
Самовсмоктувальний	☒ Ні		Max. призначений	330	мм
Число обертів	1480	1/хв	Мін.	297	мм
Число ступенів	1		Подача	276	мм
Всмок.патрубок			Номінал		мм
Номінальний тиск			Max.	732	мм
Номінальний діаметр	PN10		Мін. Напір	1010	
Стандарт	DN300		Номінал	0	м
Напірн.патрубок	PN10		Мін.		м
Номінальний тиск	DIN		Макс.	24.7	м
Номінальний діаметр			Нульовий напір	17.4	м
Стандарт	PN16			28.8	м
	DN250			28.8	м
	DIN				
	PN16				

Потужність на валу	48,5	кВт	NPSH3	3.49	м
Max. Потужність на в алу	57,1	кВт	ККД	81.2	%

Електродвигун

Виробник /Тип	55 КВТ-1480 ОБ/ХВ / 250М		Виробник /Тип		
Конструктивний	типIE3 / 50 Hz / З'єднання полюсів		С2 ерия		
Потужність	55	кВт	Розбірна довжина		мм
Ел. Напруга	3~ 400	V	Розмір		
Число обертів	1480	1/хв			
Ел. сила струму	96	A			
Розмір	250М				
Ступінь захисту	IP 55				
Вид захисту					
Вибуховий захист					

Матеріали

Насос	GJL-250 (GG25)
Корпус	GJL-250 (GG25)
Робоче колесо	GJL-250 (GG25)
Вал	A 276 тип 420 (X20Cr13)

VSCE 250-315

Робочі характеристики залежать відВ:ода; 20°C; 998.3kg/m³; 1.005mm²/s

Напрямок обертанняПяо годинниковою стрілкою зі сторони

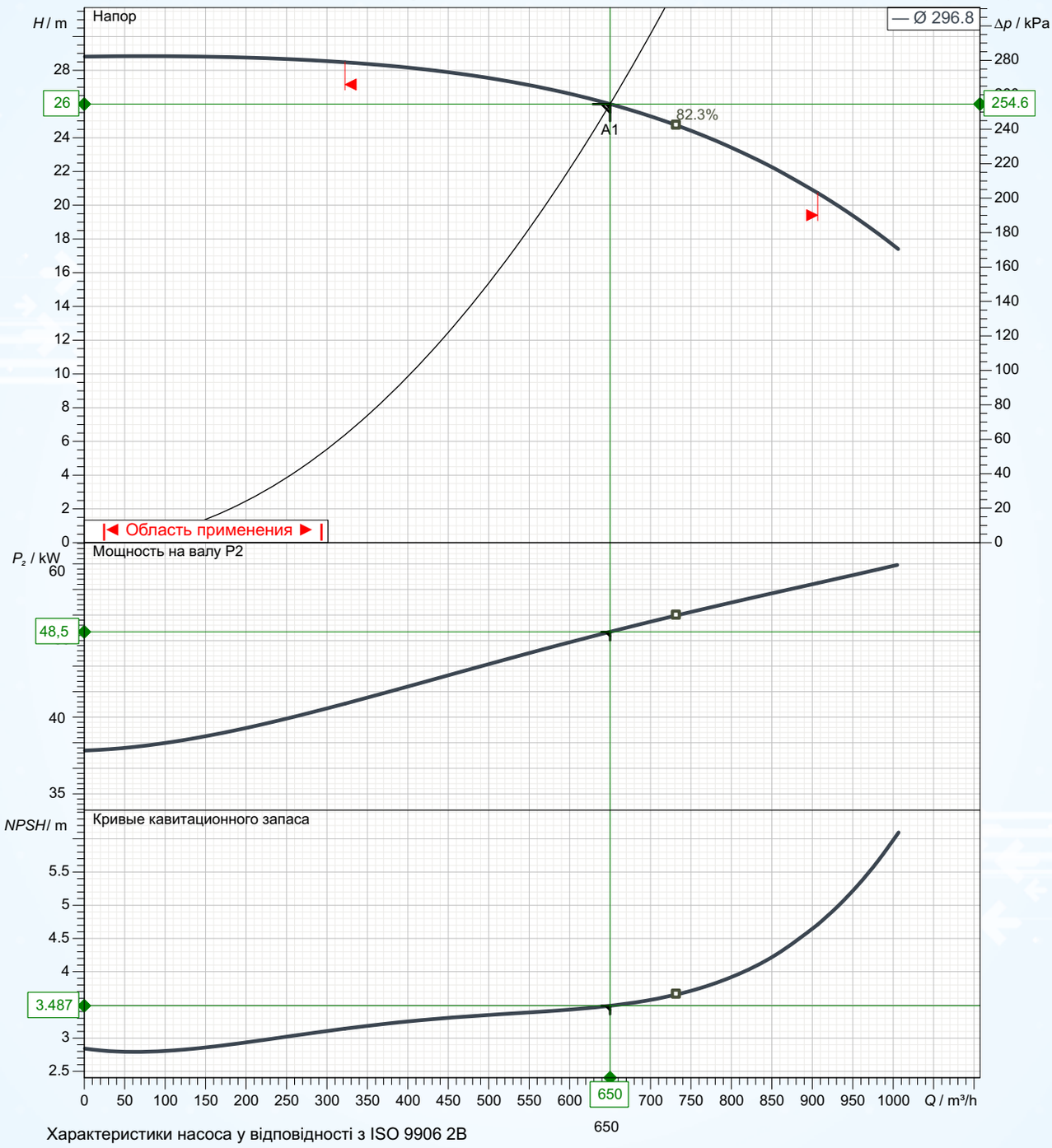

Характеристики насоса у відповідності з ISO 9906 2B

Перекачуване середовище	Вода		Номінальна витрата	650	м³/год
Температура	20	°C	Тиск	26	m
Щільність	998.3	кг/м³	Потужність на валу	48,5	кВт
Кінематич. в'язкість	1.005	мм²/с	Число обертів	1480	1/хв
Тиск парів	2.34	кПа	NPSH3	3.49	m
Робоче колесо	297	мм	ККД	81.2	%

VSCE 250-315

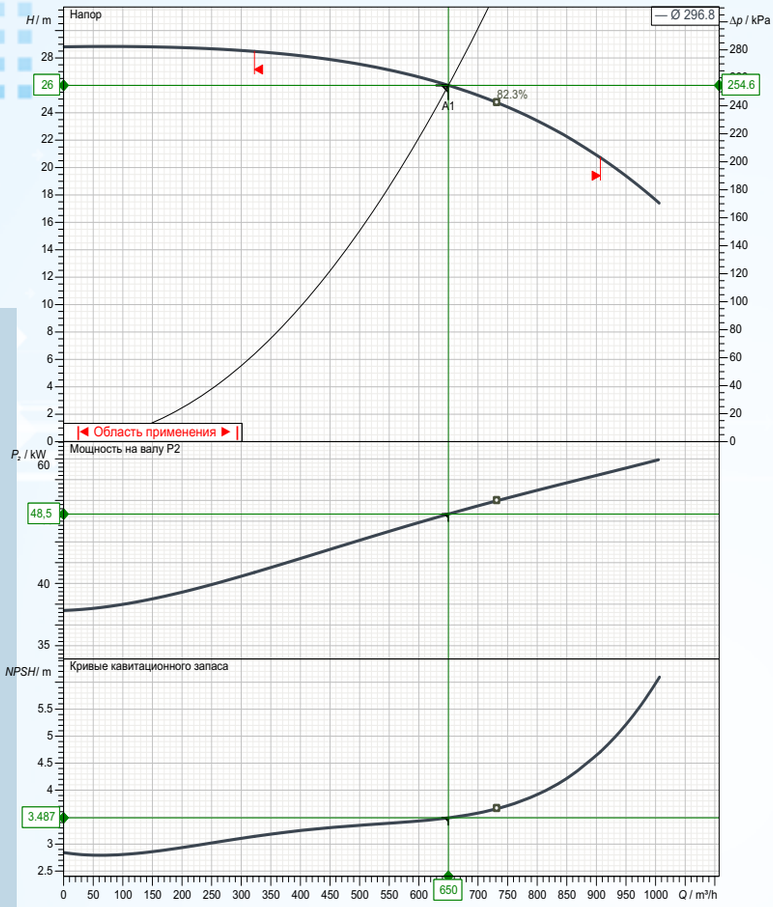

Характеристики насоса у відповідності з ISO 9906 2B

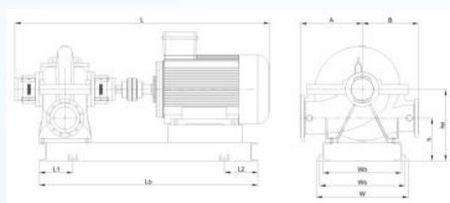

Насос

Виробник Тип	ВИНАР
насосів	VSCE 250-315
Конструктивний тип	Split Case Всас.патрубок
Номінальний тиск ленPiNe	10
Номінальний діаMeDт	
pN300	
Стандарт	DIN
Напірн.патрубок	
Номінальний тиск ленPiNe	16
Номінальний діаMeDт	
pN250	
Стандарт	DIN

Специфікація робочих даних

Перекачуване середовищеВдоада

Температура	20	°C
Щільність	998.3	кг/м³
Кінематич. в'язкість	1.005	мм²/с
Тиск парів	2.34	кПа
Номінальна витрата	650	м³/год
Тиск	26	m
Потужність на валу	48,5	кВт
Число обертів	1480	1/хв
NPSH3	3.49	m
ККД	81.2	%
Робоче колесо	297	мм

Електродвигун

Виробник /Тип 55 KW-1480 RPM / 250M

Конструктивний типIE3 / 50 Hz / З'єднання полюсів 2

Потужність	55	кВт
Число обертів	1480	1/хв
Ел. Напруга	3~ 400	V
Ел. сила струму	96	A
Ступінь захисту	IP 55	

Матеріали

Ущільнення в ала	М'яка упаковка
Код матеріалу	ка

Розміри	m m m
A	525
B	425
h	385
він	660
L	2065
L1	300
L2	300
Lb	1850
W	820
Wb	700
Ws	760

Корпус	GJL-250 (GG25)
Робоче колесо	GJL-250 (GG25)
Вал	A 276 тип 420 (X20Cr13)

VSCE 250-315

Специфікація робочих даних

Перекачуване середовище:	ВОДА		Номінальна витрата	400	м³/г
			Тиск	28	м
Фіксовані частини			Геодезична висота	0	м
Вид					м
Вміст твердих речовин0у			відсоткахРозміщуваний кавітаційний запас		м
pH			Тиск на в ході	0	кПа
Температура	20	°C	Висота над рівнем моря	100	m
Щільність	998.3	kg/m³	Max. робочий тиск	281	кПа
Кінематич. в'язкість	1.005	мм²/с	Max. перепад тиску	281	кПа
Тиск парів	2.34	кПа			

Насос

Виробник	VINAR		Тип робочого колеса		
Тип насосів	VSCE 250-315		Конструкція робочого колеса		
Конструктивний тип	Двустороннього входу		Робоче колесо		
Самовсмоктувальний	☒ Ні		Max. призначений	330	мм
обертів Число	1480	1/хв	Мін.	296	мм
ступенів	1		Подача	276	мм
Всмок.патрубок			Номінал		мм
Номінальний тиск	PN10		Max.	728	мм
Номінальний діаметр	DN300		Мін. Напір	1000	
Стандарт	PN10		Номінал	0	м
Напірн.патрубок	DIN		Мін.		м
Номінальний тиск			Макс.	24.6	м
Номінальний діаметр			Нульовий напір	17.3	м
Стандарт	PN16			28.7	м
	DN250			28.7	м
	DIN				
	PN16				

Потужність на валу	41,6	кВт	NPSH3	3.49	м
Max. Потужність на в алу	57,1	кВт	ККД	81.2	%

Електродвигун

Виробник /Тип	55 КВТ-1480 ОБ/ХВ /250М		Виробник /Тип		
Конструктивний	типIE3 / 50 Hz / З'єднання полюсів		С2 ерия		
Потужність	55	кВт	Розбірна довжина		мм
Ел. Напруга	3~ 400	V	Розмір		
Число обертів	1480	1/хв			
Ел. сила струму	96	A			
Розмір	250М				
Ступінь захисту	IP 55				
Вид захисту					
Вибуховий захист					

Матеріали

Насос	GJL-250 (GG25)
Корпус	GJL-250 (GG25)
Робоче колесо	GJL-250 (GG25)
Вал	A 276 тип 420 (X20Cr13)

VSCE 250-315

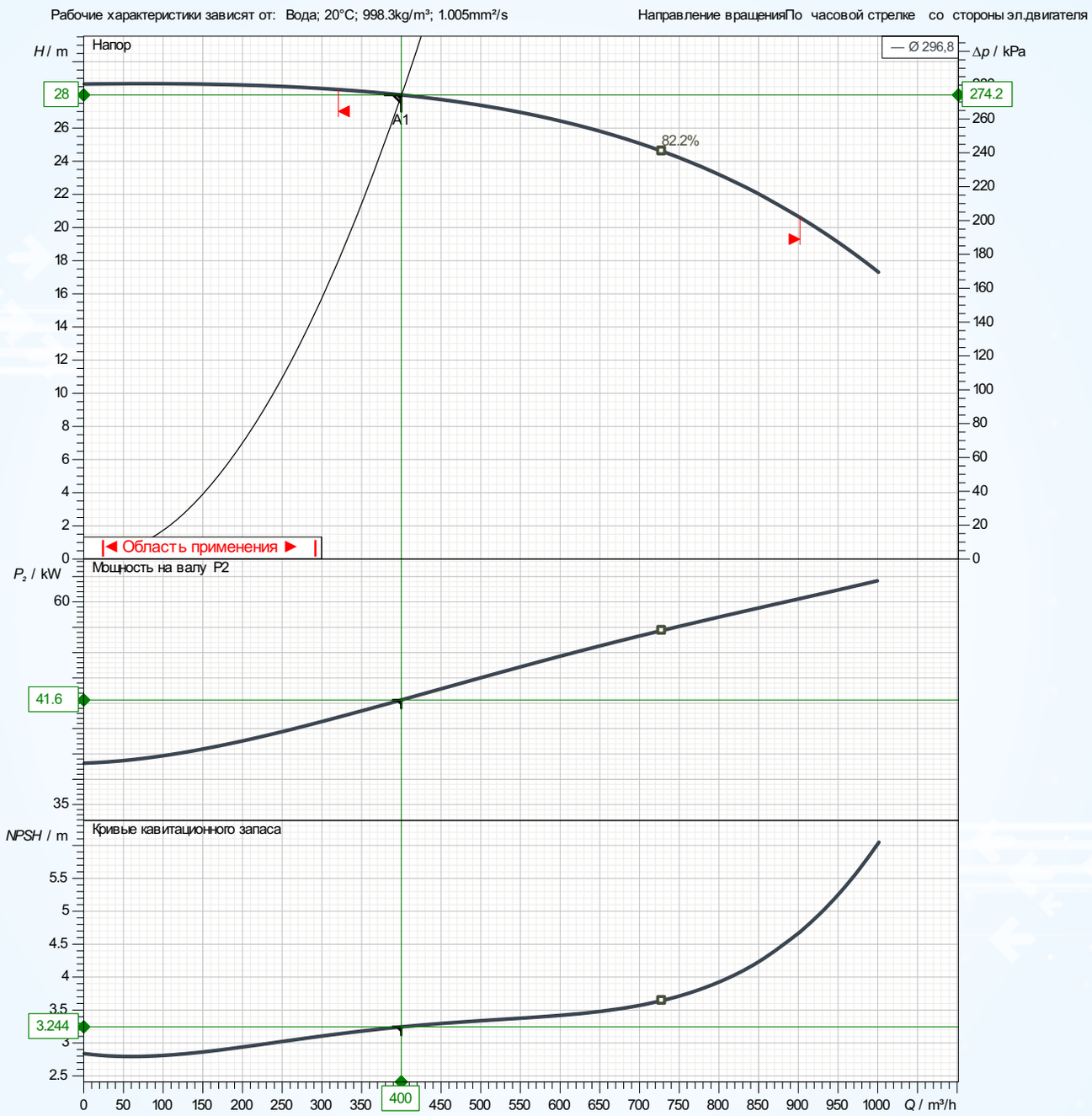

Характеристики насоса у відповідності з ISO 9906 2B

Перекачуване середовище	Вода		Номінальна витрата	650	м³/год
Температура	20	°C	Тиск	26	m
Щільність	998.3	кг/м³	Потужність на валу	41,6	кВт
Кінематич. в'язкість	1.005	мм²/с	Число обертів	1480	1/хв
Тиск парів	2.34	кПа	NPSH3	3.49	m
Робоче колесо	297	мм	ККД	81.2	%

VSCE 250-315

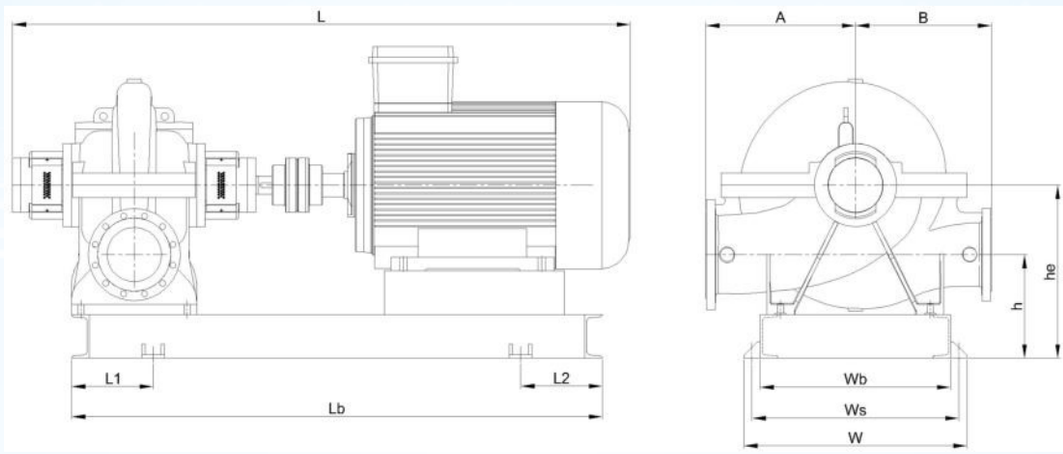

мірит m m	Роз
A	525
B	425
h	385
він	660
L	2065
L1	300
L2	300
Lb	1850
W	820
Wb	700
Ws	760

Приєднання	
Всмоктування	Напірн.патрубок
Всмоктувальний	DN250
патрубок DN300	PN16
PN10	

VSCE 250-315

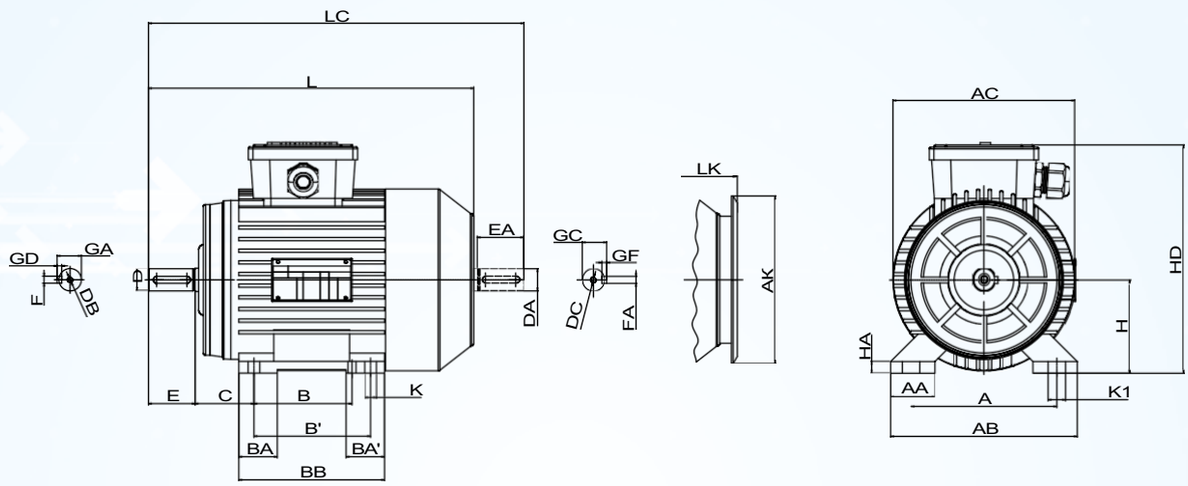

Розміри	m m m		
A	457	E	140
AA	120	EA	140
AB	550	FAxGF	20X12
AC	544	FxGD	20X12
AK	440	GA	79.5
B	368	GC	79.5
B'	-	H	280
BA	85	HA	40
BA'	128	HD	630
BB	474	K	24
C	190	L	958
D	75	LC	1106
DA	75	LK	1014
DB	M20		
DC	M20		

VSCE 250-315

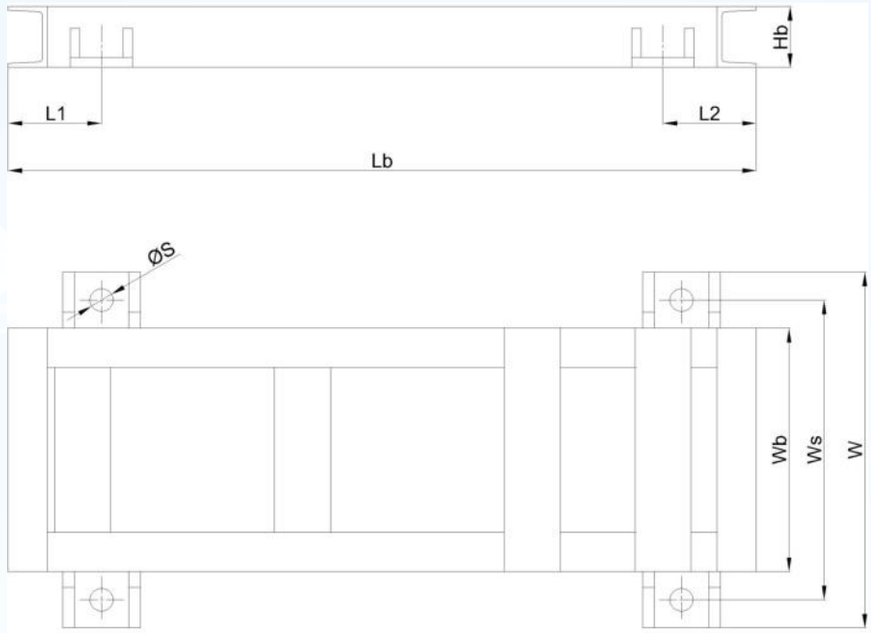

	Розмірит m m
Hb	160
L1	300
L2	300
фунт	1850
S	60
W	820
Wb	700
Ws	760

VSCE 250-315

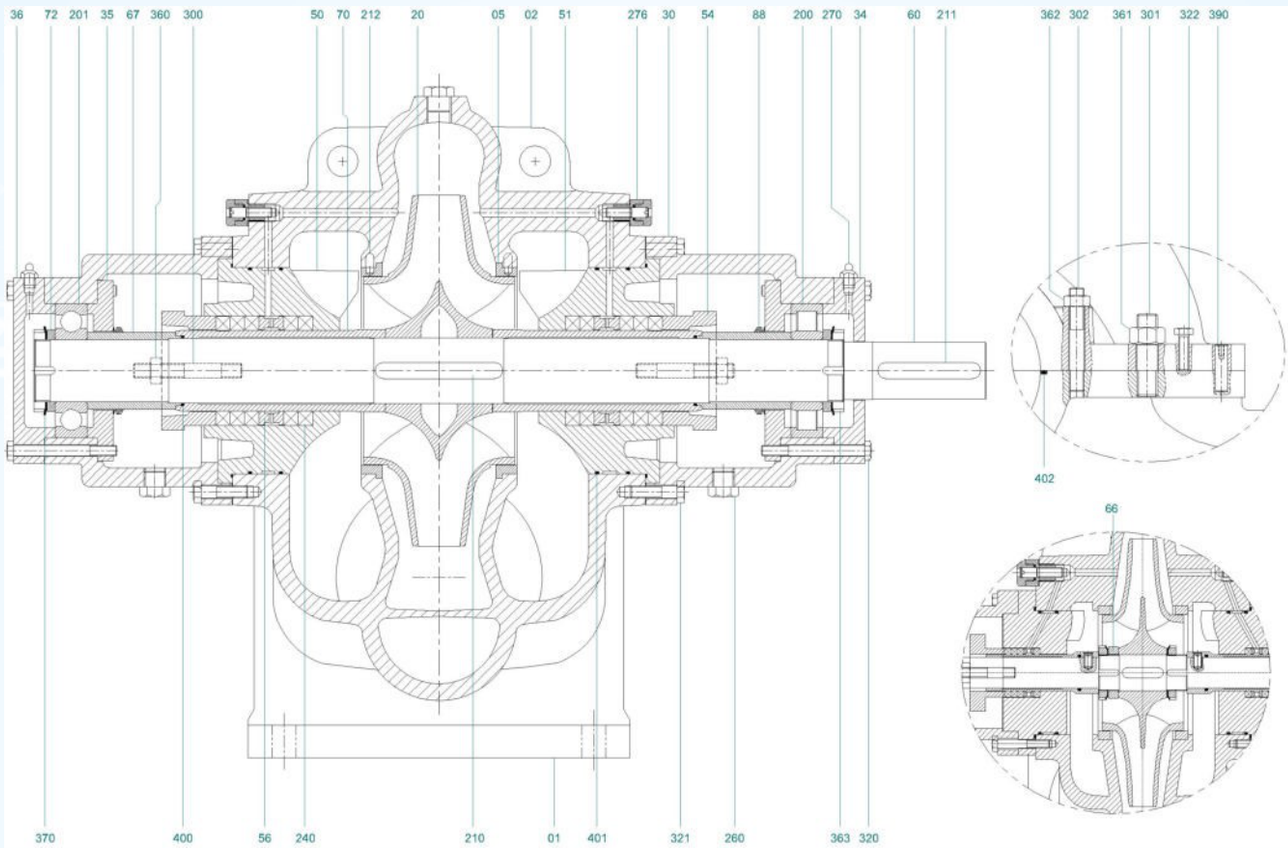

Part No	Назва частини	Part No	Назва частини	Part No	Назва частини
1	Корпус нижній	67	Космічна втулка	301	Шпилька обсадної колодки
2	Корпус верхній	70	Ущільнювальна втулка	302	Шпилька обсадної колодки
5	Носити кільце	72	Втулка підшипника	320	Шестигранний болт
20	Крильчатка	88	V-образне кільце	321	Болт
30	Корпус підшипника	200	Підшипник	322	Болт
34	Підшипниковий покрив	201	Підшипник	360	Гайка, сальник
35	Підшипник	210	Ключ муфти	361	Гайка, корпус
36	Підшипник H.Cov er	211	Ключ крильчатки	362	Гайка, корпус
50	Коробка для фарбування	212	Ключ-кільце з каблучкою	363	Безпека Гайка
51	Коробка для кріплення (двигун)	240	Софт пакування	370	Безпечний листовий метал
54	Сальник	260	Штепсельна вилка	390	Циліндричний штифт
56	Кільце-ліхтарик	270	Greaser	400	Ущільнювальне кільце (втулка)
60	Shaf t	276	Налаштування Тар	401	Ущільнювальне кільце (коробка кріплення)
66	Втулка для установки крильчатки	300	Сальникова шпилька	402	Ущільнювальне кільце

VSCE 250-315

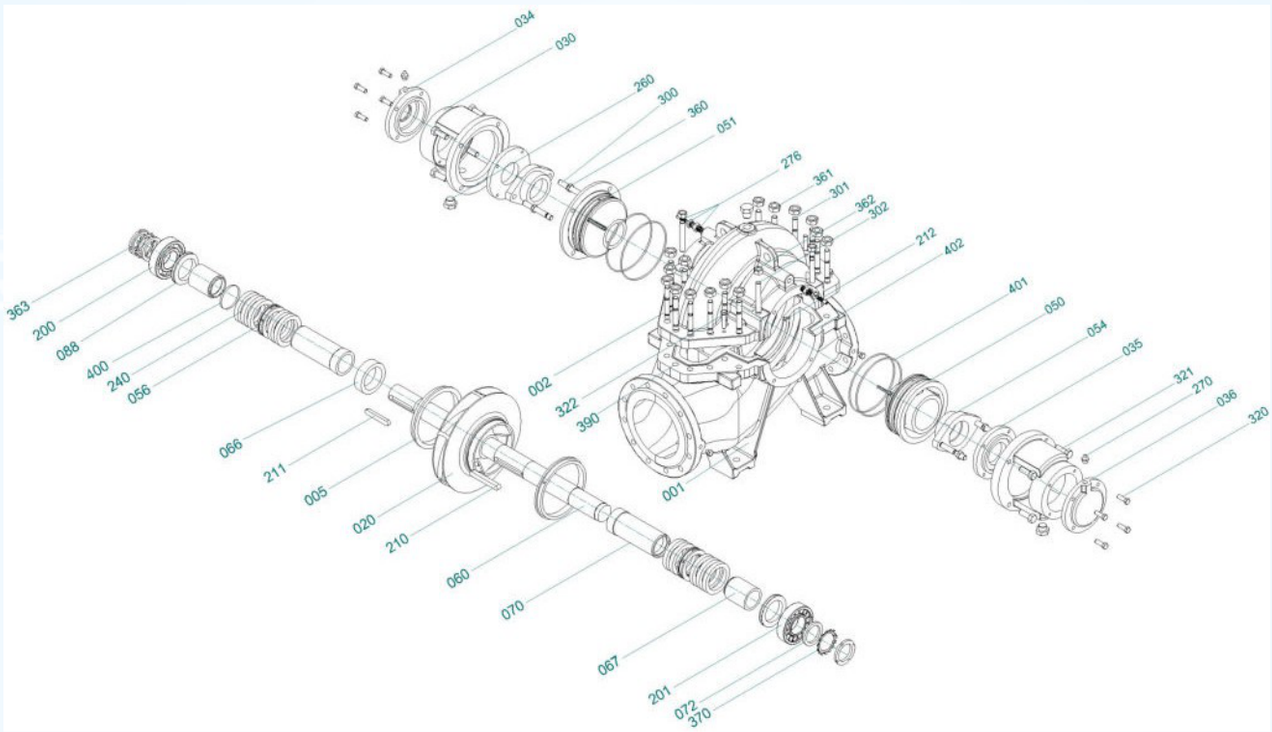

Part No	Назва частини	Part No	Назва частини	Part No	Назва частини
1	Корпус нижній	67	Космічна втулка	301	Шпилька обсадної колодки
2	Корпус верхній	70	Ущільнювальна втулка	302	Шпилька обсадної колодки
5	Носити кільце	72	Втулка підшипника	320	Шестигранний болт
20	Крильчатка	88	V-образне кільце	321	Болт
30	Корпус підшипника	200	Підшипник	322	Болт
34	Підшипниковий покрив	201	Підшипник	360	Гайка, сальник
35	Підшипник	210	Ключ муфти	361	Гайка, корпус
36	Підшипник H.Cov er	211	Ключ крильчатки	362	Гайка, корпус
50	Коробка для фарбування	212	Ключ-кільце з каблучкою	363	Безпека Гайка
51	Коробка для кріплення (двигун)	240	Софт пакування	370	Безпечний листовий метал
54	Сальник	260	Штепсельна вилка	390	Циліндричний штифт
56	Кільце-ліхтарик	270	Greaser	400	Ущільнювальне кільце (втулка)
60	Shaf t	276	Налаштування Тар	401	Ущільнювальне кільце (коробка кріплення)
66	Втулка для установки крильчатки	300	Сальникова шпилька	402	Ущільнювальне кільце